ELETTROVALVOLE A TRE VIE AZIONE DIRETTA

CODICE ABBREVIATO SHORT CODE

C28.IP
C38.IP

DESCRIZIONE / DIMENSIONI

Elettrovalvola a tre vie ad azionamento diretto con ritorno a molla.

Idonee per utilizzo con fluidi gassosi,compatibili con i materiali (corpo/tenute) impiegati, vuoto.

Non idonea per liquidi.

Parti interne in acciaio inox.

Molla in acciaio inox.

Gruppo bobina orientabile a 360°.

Possibilità di montaggio in qualsiasi posizione.

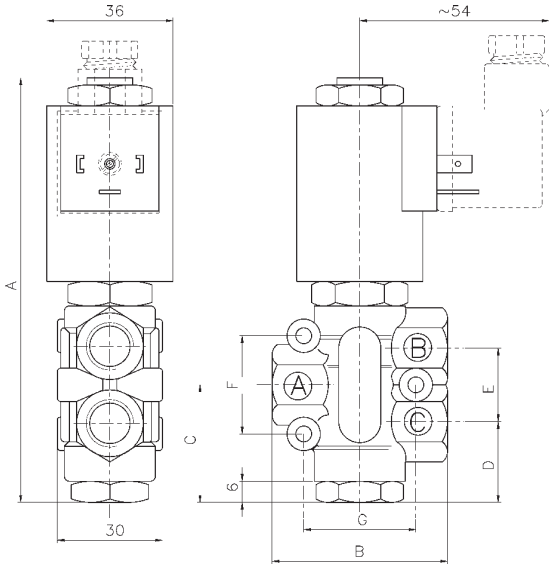

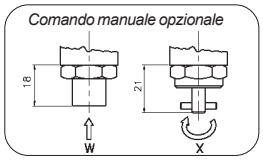

CARATTERISTICHE BOBINA

Bobina incapsulata in nylon-vetro con connessione elettrica adatta per connettore DIN-43650A (2 poli+terra) che per capircorda tipo faston.

Tipo Bobina:	B6
Classe di isolamento:	F (155°C) - H (180°C) a richiesta.
Classe avvolgimento:	H (180°C)
Classe di protezione:	IP-65 (norme EN60529) con connettore DIN-43650A correttamente montato.
Servizio:	Continuo (S.I.) 100% ED
Assorbimento(1):	Corrente Alternata 11W(*) Corrente Continua 11W
Tolleranza tensione:	± 10%
Isolamento:	>1000 MOhm
Rigidità dielettrica:	>2000 V/1'
Tensioni disponibili in DC= o AC~(50/60Hz):	12, 24, 48, 110, 115, 125, 220, 240 Volt(2) altre tensioni disponibili a richiesta.

* *Il funzionamento in Corrente Alternata (Vac~) avviene tramite bobina in corrente continua e Connettore DIN-43650A con raddrizzatore incorporato (Nadi: cod. 398).*

FUNZIONAMENTO

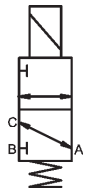

C28 / C38 - Universale

Ingresso:	A, B o C.
Uscita:	A, B o C.
Scarico:	A, B o C.
Bobina diseccitata:	B chiusa A in comunicazione con C
Bobina eccitata:	B in comunicazione con A C chiusa

CARATTERISTICHE TECNICHE / IDENTIFICAZIONE MODELLO

MODELLO					ORIFIZIO DIAMETRO mm	PRESSIONE IN BAR(3)			COEFF. kv (l./min)	PESO Kg.	DIMENSIONI (millimetri)						
						NOMINALE MAX.	DIFFERENZIALE MIN.	DIFFERENZIALE MAX.			A	B	C	D	E	F	G
	a		b	c	d												
C 2 8		6 0	C		P	6	10	0	10	9	0,9	121	50	33,5	23	21	28	32
C 2 8		6 0	D		P	6	10	0	10	9	0,9	121	50	33,5	23	21	28	32
C 3 8	T N	0 9	E		P	9	10	0	10	16	1,2	140	60	43	28	30	40	40
C 3 8	T N	0 9	T		P	9	10	0	10	16	1,2	140	60	43	28	30	40	40
C 3 8		0 9	F		P	9	10	0	10	16	1,2	140	60	43	28	30	40	40
C 3 8		0 9	G		P	9	10	0	10	16	1,2	140	60	43	28	30	40	40

suffisso (opzioni disponibili a richiesta): (1) "/LC" (basso assorbimento), (2) "/V" soppressorE, (3) "/AP" (versione per alta pressione).

a Materiale Corpo	b Filettatura	c Materiale guarnizioni	d Grado di Protezione	e Opzione
T Ottone N Ottone nichelato	C 1/4" GAS D 1/4" NPT E 3/8" GAS T 3/8" NPT F 1/2" GAS G 1/2" NPT	0 Buna N 1 FPM 7 HNBR	P IP 65 *Quando collegata tramite un connettore DIN-43650A correttamente montato.*	Comando Manuale X stabile W instabile * * Solo per corpo in ottone.

Rev. W1- IT 2009

Le caratteristiche possono subire variazioni senza preavviso / Characteristics may change without notice.

Nadi srl - Via Risorgimento 10 - 20017 Mazzo di RHO (MI) - Italy Tel. +39 02 93900686 - Fax +39 02 93900714 - Internet: www.nadi.it e-mail: nadi@nadi.it